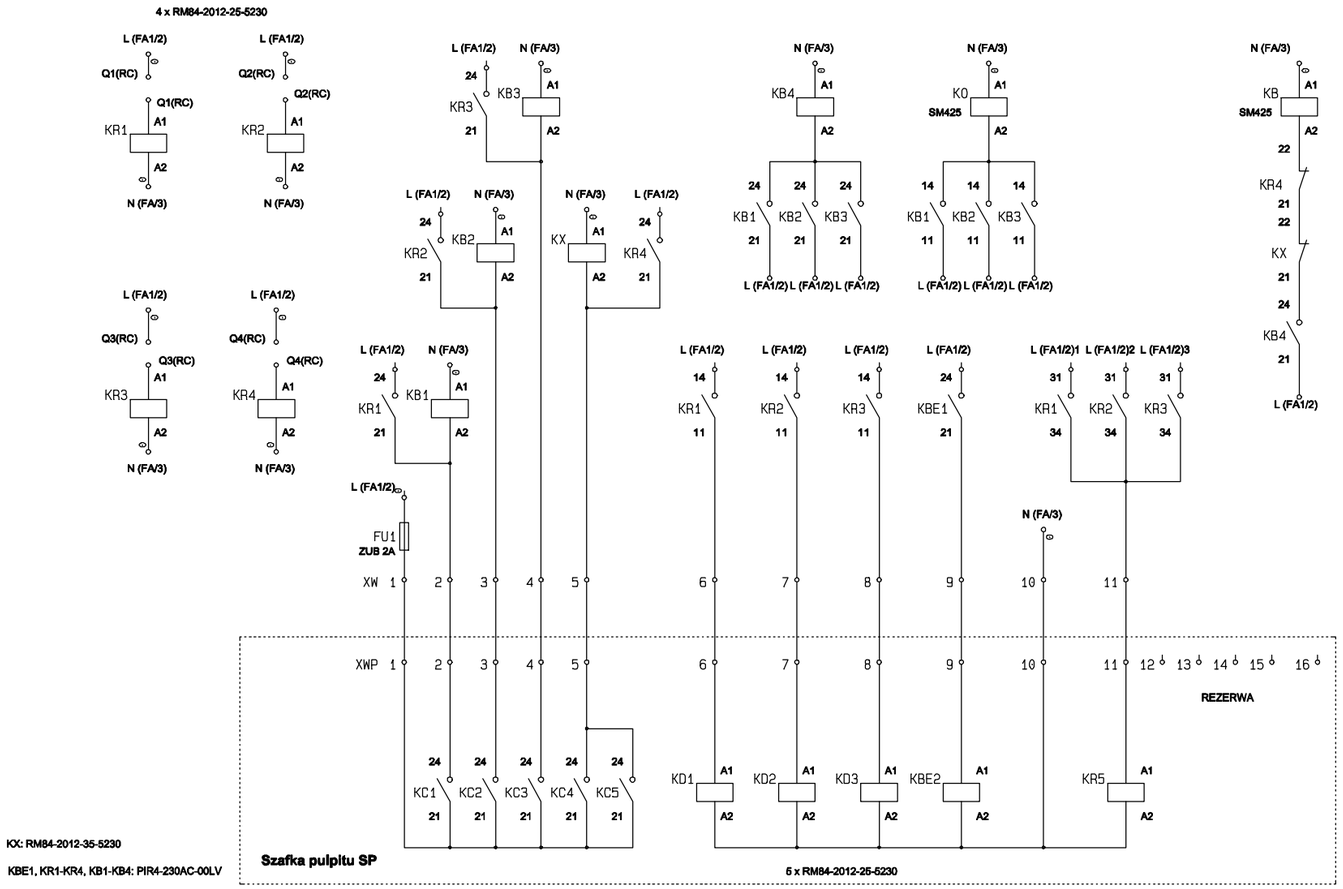

PPS TANISŁAWSKI
ul. Ciepła 15a/27 50-524 Wrocław tel./fax.: +48 71 78 28 794
NIP: 6211556341 REGON: 386496393

projekt:	Przebudowa i rozbudowa przyszpitalnego lądowiska naziemnego dla śmigłowców LPR ZOZ w Łęczycy wraz z infrastrukturą towarzyszącą i zagospodarowaniem terenu	
adres:	dz. nr 560/27; jednostka ewidencyjna Łęczyca 100401_1; obręb ewidencyjny Łęczyca 0001; ul. Zachodnia 6, 99-100 Łęczyca; województwo łódzkie, powiat łęczycki, gmina Miasto Łęczyca	
projektant: specjalność ins. elektryczne	mgr inż. Wojciech Gąsiorek	podpis:
sprawdzający: specjalność ins. elektryczne	mgr inż. Krzysztof Just	podpis:
temat rysunku:	Schemat sterowania rozdzielnicy RGL	

branża:	data:	stadium:	rewizja:	skala:	nr rys.:
Elektryczna		PW	-	-:-	IE-04